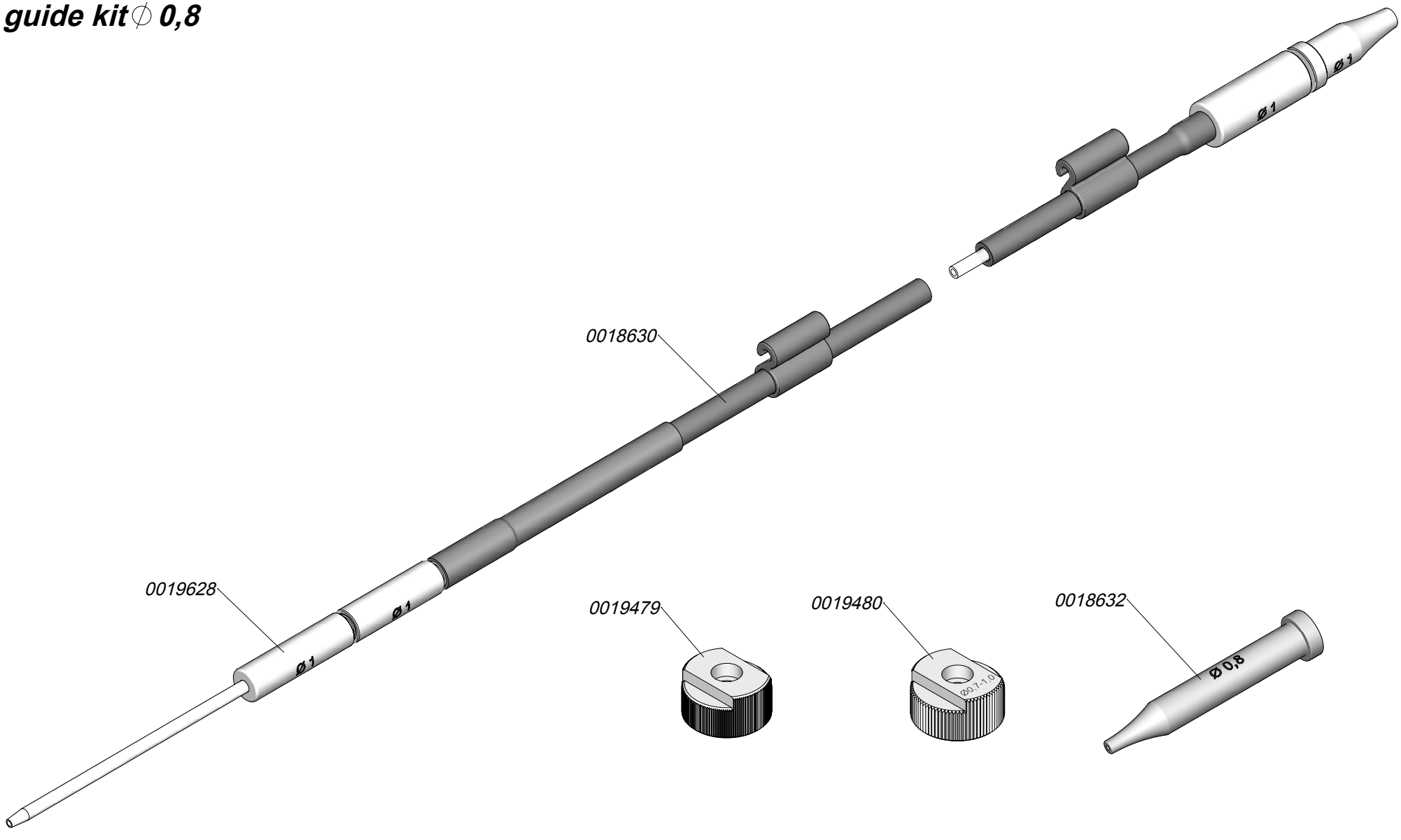GSF08
SF guide kit ∅ 0,8